1999年　平成11年

第47代理事長
吉岡　敏正

1999年度スローガン

愛と絆（ネットワーク）で 築こう明日のまつやまを

1999年度　組織図

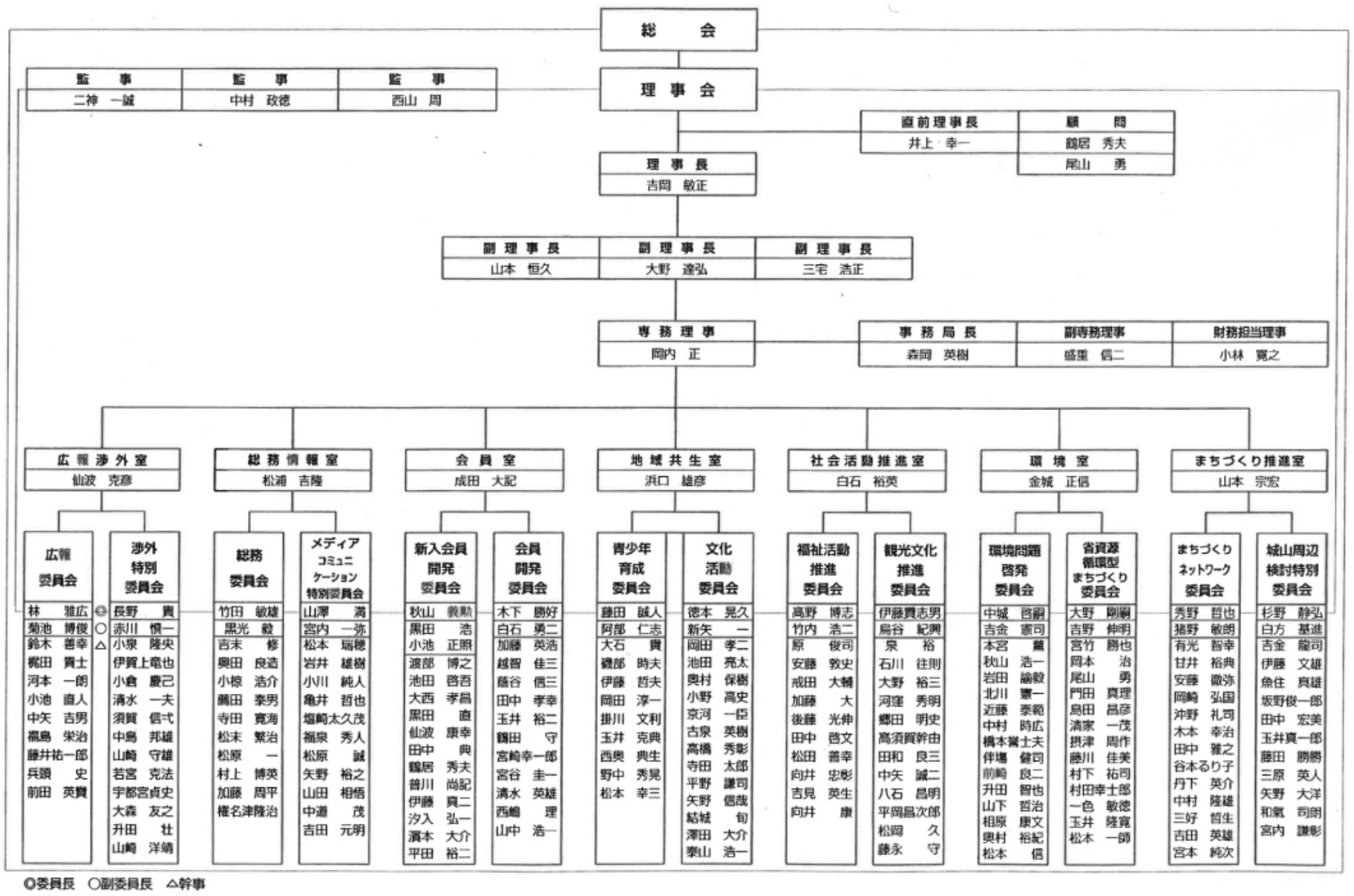

◎委員長　○副委員長　△幹事

JCの動き

1月
- 京都会議
- 第1回定時総会・例会「新入会員入会式」「年賀親睦会」（東京第一ホテル松山）

2月
- 例会「もっと身近な環境について考えよう～環境啓発体験学習"俳句で環境理解"～」（本町会館）

3月
- 例会「みんなで考えよう堀之内」（本町会館））

4月
- 松山春まつり
- 公式訪問例会「企業体質強化とコンピューター」（テクノプラザ愛媛）
- 「いきいき子育て」講演会

5月
- 愛媛ブロックスポーツ交流大会（宇和島）
- 第12回わんぱく相撲まつやま大会
- 環境セミナープログラム（ドイツ・フライブルク）
- 公開例会「架けよう命の架け橋」（本町会館）
- 第18回全国城下町シンポジウム岸和田大会
- 坊っちゃん大使第10号　熊本　辰視氏　任命

6月
- 第29回愛媛ブロック会員大会（新居浜）
- 例会「句会ライブ in JC 2」（本町会館）
- 第5回ゴミゼロフェスタ'99
- 青年会議所・自衛隊交流ソフトボール大会
- 坊っちゃん大使第11号　岩田　知也氏　任命
- 四国地区協議会「GTS」（バヌアツ）

7月
- 家族例会（北条市大浦海岸）
- サマーコンファレンス
- 第15回わんぱく相撲全国大会

8月
- 松山JC創立記念パーティー
- 松山まつり
- 第2回俳句甲子園
- 例会「まつやまJC"エコアップ"へのすすめ　できることからやればいい」（コミュニティセンター）
- どんぐりの家上映会（さくら小学校）
- 四国地区会員大会（今治）

9月
- 第16回まつやま市民シンポジウム
- 例会「まつやままちづくりセンターホームページ"マリネット"誕生！」（コミュニティセンター）

10月
- 第48回日本JC全国会員大会（山形）
- 会員開発セミナー
- 例会「悩める子供たちの声が聞こえますか?」（コミュニティセンター）

11月
- 第2回定時総会・例会「2000年度理事長紹介」（松山ワシントンホテルプラザ）

12月
- 例会「卒業式」・忘年会（松山全日空ホテル）
- 第7回松山ライトアップ事業

市の動き

- 2月　松山環状線全線開通
- 5月　瀬戸内しまなみ海道開通
- 10月　中核市指定政令の公布
- 11月　人口が47万人を突破

1999年度　　松山青年会議所事業

▲第1回定時総会・1月例会

▲第12回わんぱく相撲まつやま大会

▲自衛隊交流ソフトボール大会

▲どんぐりの家上映会（さくら小学校）

▲第2回俳句甲子園

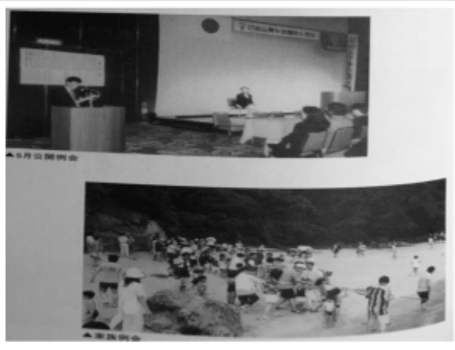

▲ゴミゼロフェスタ'99

▲全国大会に集まったメンバー

1月　京都会議
第1回定時総会・例会「新入会員 東京第一ホテル松山
2月　例会「もっと身近な環境につい 本町会館
3月　例会「みんなで考えよう堀之 本町会館
4月　松山春祭り
公式訪問例会「企業体質強化と テクノプラザ愛媛
「いきいき子育て」講演会
5月　愛媛ブロックスポーツ交流大会 宇和島
第12回わんぱく相撲まつやま大
環境セミナープログラム ドイツ・フライブルク
公開例会「架けよう命の架け 本町会館
第18回全国城下町シンポジウム
坊っちゃん大使第10号 熊本　辰視氏　任命
6月　第29回愛媛ブロック会員大会 新居浜
例会「句会ライブin JC 2」 本町会館
第5回ゴミゼロフェスタ'99
青年会議所・自衛隊交流ソフト
坊っちゃん大使第11号 岩田　知也氏　任命
四国地区協議会「GTS」 バヌアツ

7月　家族例会 北条市大浦海岸
サマーコンファレンス
第15回わんぱく相撲全国大会
8月　松山JC創立記念パーティー
松山まつり
第2回俳句甲子園
例会「まつやまJC"エコアップ コミュニティセンター
どんぐりの家上映会 さくら小学校
四国地区会員大会 今治
9月　第16回まつやま市民シンポジウ
例会「まつやままちづくりセン コミュニティセンター
10月　第48回日本JC全国会員大会 山形
会員開発セミナー
例会「悩める子供たちの声が聞 コミュニティセンター
11月　第2回定時総会・例会「2000年 松山ワシントンホテルプラザ
12月　例会「卒業式」・忘年会 松山全日空ホテル
第7回松山ライトアップ事業